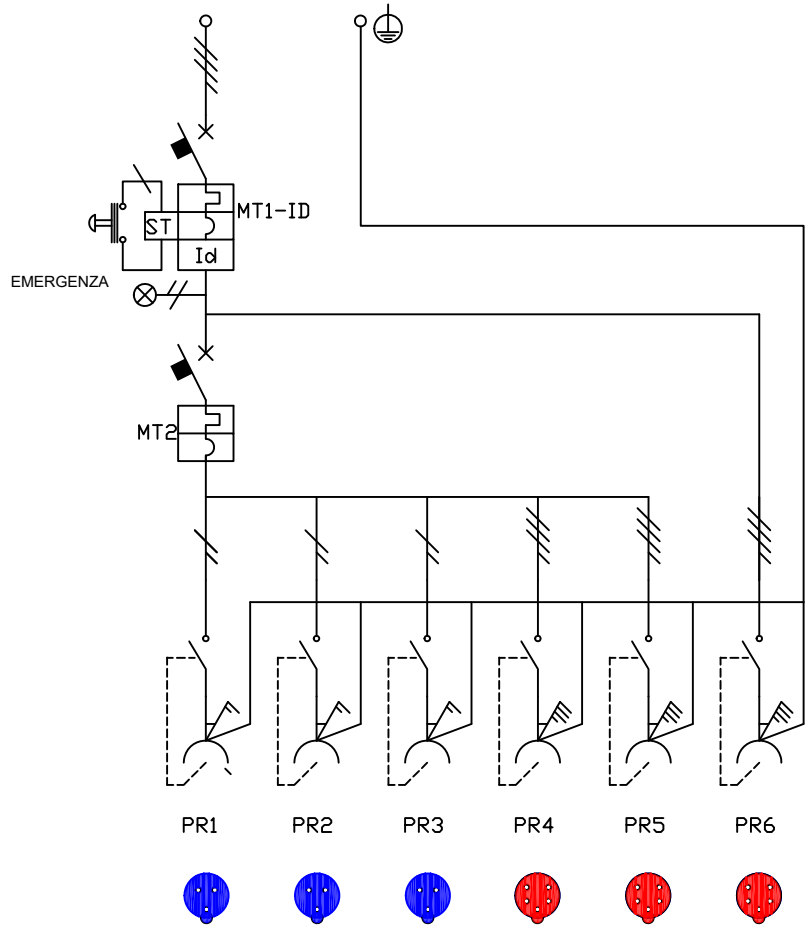


| CARATTERISTICHE INTERRUTTORI GENERALI | | | |
|---|---|---|---|
| TIPO | MAGNETOTERMICO DIFFERENZIALE MT1-ID | | |
| Tensione nominale | 400V~ 50/60Hz | | |
| Poli-Corrente nominale | 3P+N - 32A | | |
| Intervento | Curva C | | |
| Potere C.C. | 6 kA | | |
| Differenziale-Tipo-Taratura | AC / 30 mA | | |
| Sezione collegamenti | 4 $mm^2$ | | |
| TIPO | MAGNETOTERMICO MT2 | | |
| Tensione nominale | 400V~ 50/60Hz | | |
| Poli-Corrente nominale | 3P+N - 16A | | |
| Intervento | Curva C | | |
| Potere C.C. | 6 kA | | |
| Differenziale-Tipo-Taratura | --- | | |
| Sezione collegamenti | 2,5 $mm^2$ | | |

| CARATTERISTICHE PRESE E SPINE | | | | | | | | |
|---|---|---|---|---|---|---|---|---|
| | PR1 | PR2 | PR3 | PR4 | PR5 | PR6 | | SP1 |
| Tipo | EN 60309 | EN 60309 | EN 60309 | EN 60309 | EN 60309 | EN 60309 | | |
| N° poli | 2P+T 6h | 2P+T 6h | 2P+T 6h | 3P+N+T 6h | 3P+N+T 6h | 3P+N+T 6h | | |
| Tensione | 200-250V~ | 200-250V~ | 200-250V~ | 346-415V~ | 346-415V~ | 346-415V~ | | |
| Corrente | 16A | 16A | 16A | 16A | 16A | 32A | | |
| Sezione | 2,5 $mm^2$ | 2,5 $mm^2$ | 2,5 $mm^2$ | 2,5 $mm^2$ | 2,5 $mm^2$ | 4 $mm^2$ | | |

| EM. Issue | DESCRIZIONE – Description | COMPIL. Drawn up | VERIFIC. Chk'd | APPROV. App'd | DATA Date |
|---|---|---|---|---|---|
| 1 | | L.V. | | | 24/05/2021 |

ELETTROCANALI S.p.a.
Via Gen. C.A. Dalla Chiesa, 18
Scanzorosciate (BG)

QUESTO DOCUMENTO NON PUO' ESSERE UTILIZZATO IN ALCUN MODO DA TERZI SENZA PREVENTIVA AUTORIZZAZIONE
This document cannot be used by others for any purpose, without prior written consent

CODICE IDENTIFICAZIONE Identification code

| COMM.–Job | E | C | T | N? |
|---|---|---|---|---|
| | | | | |

FOGLIO Sheet | EM. Issue

TITOLO – Title

SCHEMA UNIFILARE PER QUADRO DI DISTRIBUZIONE TIPO ASC
REALIZZATO SECONDO LA NORMA EN 61439-1; EN 61439-4
ART. EC6900740

Valore massimo ammissibile della corrente di C.C. presunta 6kA

IMPIANTO – Plant | DATA – Date | SCALA GRAFICA – Graphic scale | RIF. CLIENTE – Client ref.